Технические характеристики продукта

Спецификации

Панель оператора, 7", SL, Ethernet

HMIGXU3512

Код **EAN : 3606480778636**

Основные характеристики

Серия	Harmony Easy GXU
Тип продукта	Усовершенств. сенсорная панель
Тип дисплея	ЖК сенсорный экран
Цвет дисплея	65536 цветов
Разрешение дисплея	800 x 480 точек, WVGA
Размеры дисплея	7 дюймов

Дополнительные характеристики

Срок службы подсветки	20000 ч
[Us] номинальное напряжение сети	24 В постоянный ток
Наименование программного обеспечения	Vijeo Designer Basic конфигурационное ПО
Описание памяти	Внутренний, 48 МБ для приложение Внутренний DDR, 128 MB Внутренний, 128 Кбайт для резервное копирование
Тип встроенных клемм	USB типа мини B COM1 последовательный канал: 9-пол. SUB-D разъем, RS232C протокол COM2 последовательный канал: 9-пол. SUB-D разъем, RS422/RS485 протокол USB типа A Ethernet10/100BASE-TX
Размеры выреза	190 x 135 мм

Условия эксплуатации

Этикетки качества	CE
Рабочая температура окружающей среды	0…50 °C
Температура окружающего воздуха при хранен	-20…60 °C
Степень защиты **IP**	IP65 (передняя панель)

Тип упаковки

Тип упаковки **1**	PCE
Кол-во единиц в упаковке	1
Вес упаковки	910,0 г

Отказ от ответственности: Данный документ не отменяет необходимости определения пригодности этих продуктов для конкретных задач и их надежности в этих областях применения и не может служить для такого определения.

Высота упаковки **1**	9,163 см
Ширина упаковки **1**	18,024 см
Длина упаковки **1**	25,544 см
Тип упаковки **2**	S04
Количество штук в упаковке **2**	12
Вес упаковки **2**	11747,0 г
Высота упаковки **2**	30 см
Ширина упаковки **2**	40 см
Длина упаковки **2**	60 см
Тип упаковки **3**	P12
Количество штук в упаковке **3**	144
Вес упаковки **3**	149964,0 г
Высота упаковки **3**	95 см
Ширина упаковки **3**	80 см
Длина упаковки **3**	120 см

Экологичность предложения

Статус устойчивого продукта	Грин Премиум продукция
Регламент **REACh**	Декларация REACh
Директива **EC RoHS**	Соответствует по умолчанию (продукт вне сферы действия EC RoHS) Декларация EC RoHS
Не содержит ртути	Да
Информация об исключениях по регламенту **RoHS**	Да
Регламент **RoHS** Китая	Декларация RoHS Китая
Экологическая отчетнсть	Экологический профиль продукта
Профиль кругооборота	Информация о конце срока службы
Возможность модернизации	Обновление через цифровые модули

Гарантия на оборудование

Гарантия	Срок гарантии на данное оборудование составляет 18 месяцев со дня ввода его в эксплуатацию, что подтверждается соответствующим документом, но не более 24 месяцев с даты поставки

HMIGXU3512

Dimensions

External Dimensions

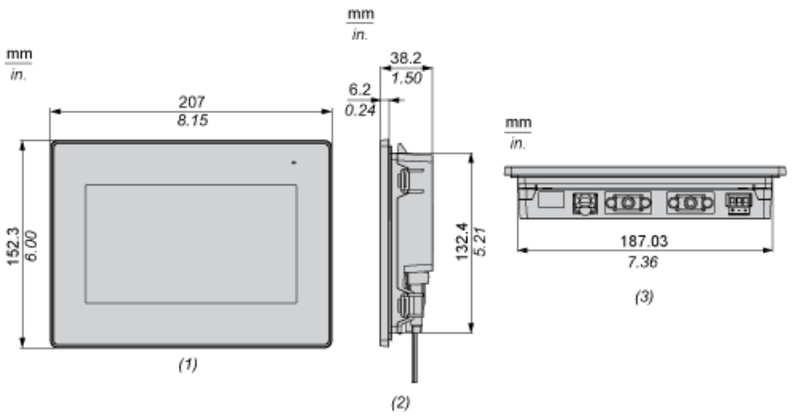

(1) Front
(2) Right
(3) Bottom

Installation with Installation Fasteners

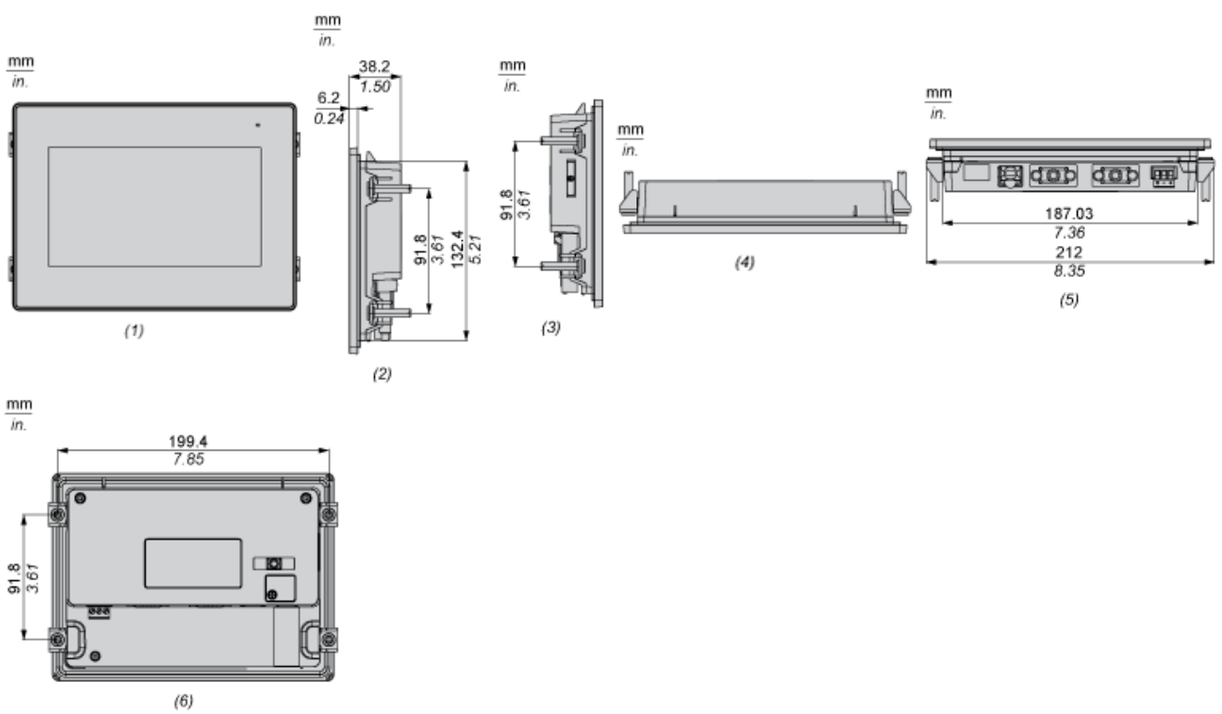

(1) Front
(2) Right
(3) Left
(4) Top
(5) Bottom
(6) Rear

Dimensions with Cables

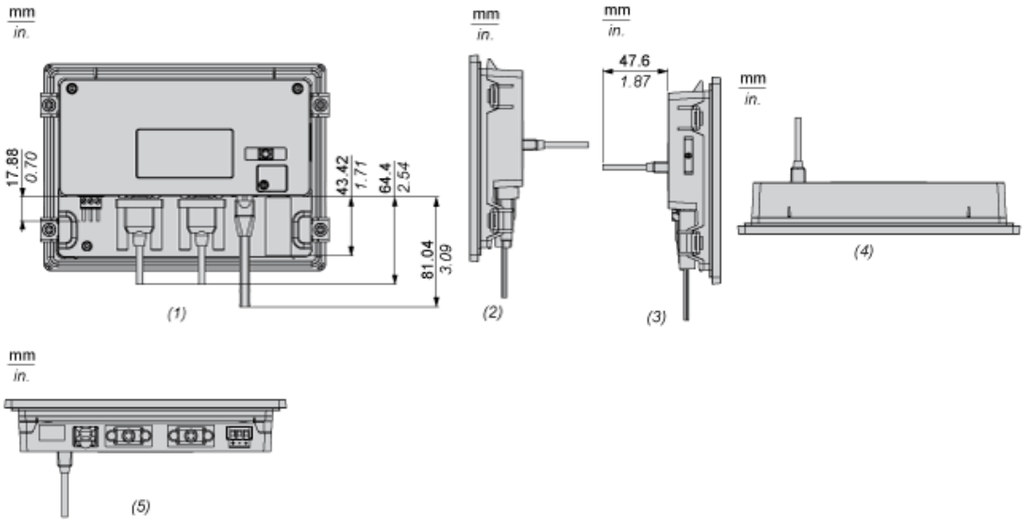

(1) Rear
(2) Right
(3) Left
(4) Top
(5) Bottom

Mounting

Panel Cut Dimensions

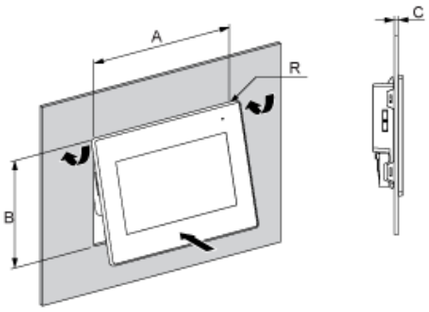

A		B		C		R	
mm	in.	mm	in.	mm	in.	mm	in.
$190^{\pm1}$	$7.48^{\pm0.04}$	$135^{\pm0.7}$	$5.31^{\pm0.03}$	1...5	0.04...0.19	3 max	0.12 max.

Installation Fasteners Dimensions

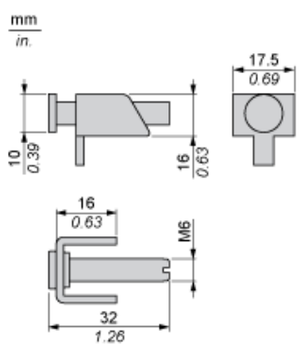

HMIGXU3512

Installation Requirements

Mounting Angle

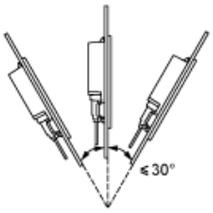

When installing the panel in a slanted position, and the panel face inclines more than 30°, the ambient temperature must not exceed 40 °C (104 °F).
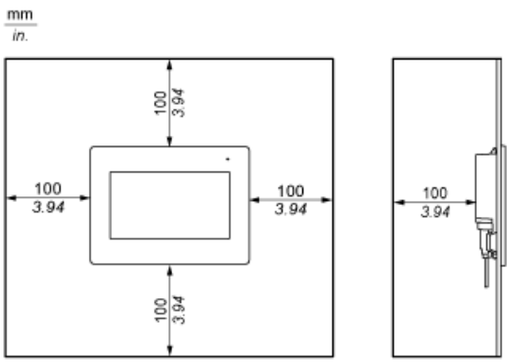
Clearance